GAMME CARRELEUR EDMA

LES COUPE-CARREAUX EDMATILE ÉVOLUENT POUR RÉPONDRE AU MIEUX AUX BESOINS DES ARTISANS

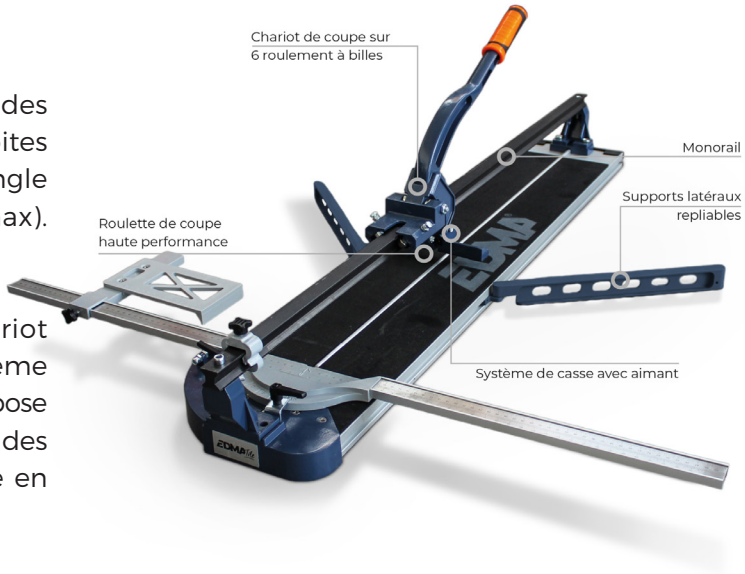

EDMATILE 950 est un coupe-carreaux monorail, pour des coupes rapides et précises. Il permet des coupes droites (pour des carreaux de 950 x 950 mm max) et en angle jusqu'à 45° (pour des carreaux de 670 x 670 mm max). L'épaisseur de coupe maximale est de 20 mm.

Le coupe-carreaux EDMATILE 950 est muni d'un chariot de coupe sur 6 roulements à billes ainsi que d'un système de casse avec aimant qui optimise la manipulation. Il dispose de 2 séparateurs différents pour s'adapter à l'épaisseur des carreaux et d'une roulette de coupe haute performance en carbure de tungstène.

Les supports latéraux sont repliables pour faciliter le transport et le rangement de l'outil.

EDMATILE est léger grâce à sa base en aluminium et dispose d'une poignée ergonomique pour un confort d'usage optimal.

EDMATILE est disponible en 3 formats pour s'adapter aux différentes tailles de carreaux : EDMATILE 650 / EDMATILE 950 / EDMATILE 1 350.

Les coupe-carreaux sont fournis avec un sac de transport ou avec une valise pour plus de praticité dans les déplacements sur chantier au quotidien.

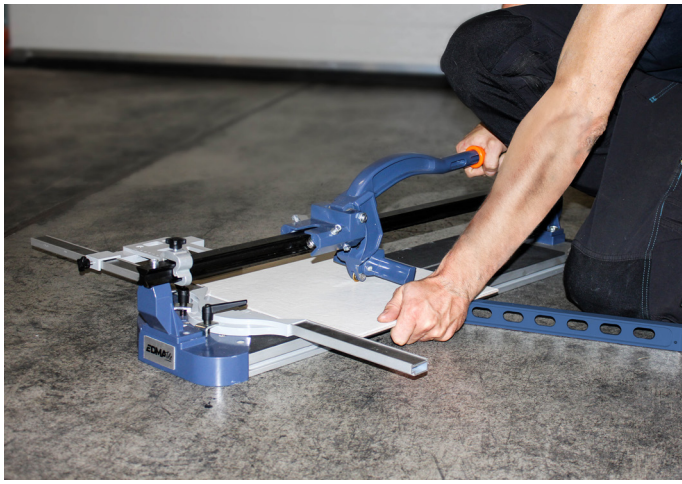

EDMATILE 650
Coupe-carreaux monorail (Réf. : 251055) : 275 euros HT
EDMATILE 650 EN VALISE
Coupe-carreaux monorail (Réf. : 251001) : 318,92 euros HT
EDMATILE 950
Coupe-carreaux monorail (Réf. : 251155) : 342,41 euros HT
EDMATILE 950 EN VALISE
Coupe-carreaux monorail (Réf. : 251101) : 392,99 euros HT
EDMATILE 1350
Coupe-carreaux monorail (Réf. : 251255) : 415,28 euros HT
EDMATILE 1350 EN VALISE
Coupe-carreaux monorail (Réf. : 251201) : 476,42 euros HT

Disponibles dans tous les points de vente spécialistes de l'outillage pour les artisans.

Fabricant FRANÇAIS depuis 1937

EDMA
UN OUTIL D'AVANCE

À propos d'EDMA - Depuis plus de 85 ans, EDMA fabrique et commercialise des outils destinés aux professionnels du second œuvre du bâtiment et aux bricoleurs avertis. Des gammes complètes de produits innovants et très qualitatifs sont ainsi proposées aux carreleurs, plaquistes, peintres, maçons, couvreurs, façadiers, soliers et paysagistes pour leur apporter de vraies solutions de gain de temps et d'efforts dans leur métier au quotidien. EDMA est également le distributeur exclusif en France des appareils de mesure et diagnostic laser CONDTROL. EDMA a réalisé un chiffre d'affaires global (provisoire) de 19.250 millions d'Euros en 2023 et exporte ses produits dans plus de 60 pays, sur les 5 continents.

Retrouvez tous les communiqués de presse et les visuels EDMA sur www.primavera.fr
Rubrique Espace Presse - ou sur simple demande à Primavera - 01 55 21 63 85
primavera@primavera.fr

Contact Presse - Primavera Communication
Rosa-Sara Mokri - Tel. 01 55 21 63 85
rosa-sara.mokri@primavera.fr - www.primavera.fr

EDMA - www.edma.fr

Fabricant FRANÇAIS depuis 1937